Uitbouwen (Inbouwen)

- Zet de auto op een hefbrug.

Bew. 4450B02 VOORWIEL LINKS - U.I.

Bew. 7055B54 BESCHERMING/AFDEKKING ONDER MOTORRUIMTE - U.I.

Bew. 7055B65 STOFPLAAT MOTORRUIMTE IN LINKER VOORWIELKUIP - U.I.

Bew. 0010T40 OLIE HANDGESCHAKELDE BAK - VERV.

1. Maak de borging van de naafmoer op de aandrijfas los.

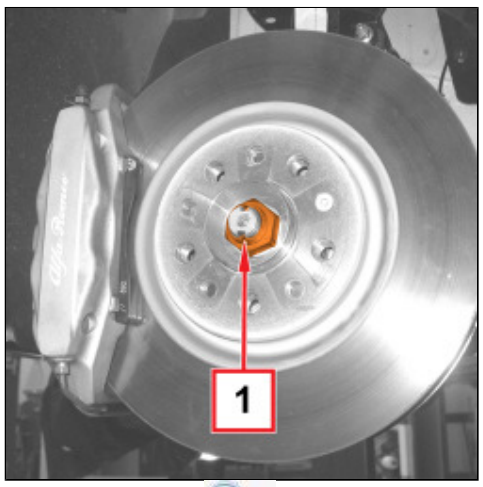

1. Monteer het blokkeergereedschap op de remschijf.

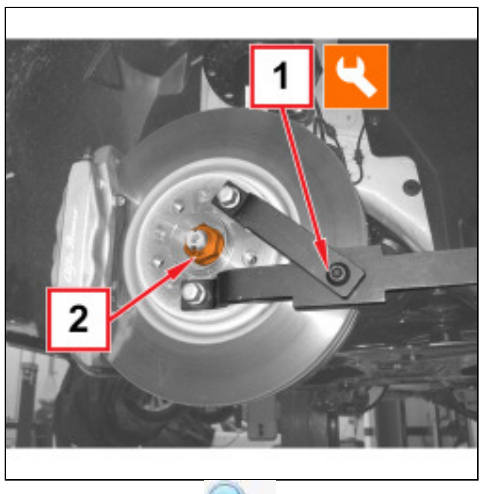

Gereedschap	Omschrijving	Functie	Geldigheid
1870815000	Blokkeerhulpstuk	Bevestigingsmoer van aandrijfas aan voorwielnaaf los-/vastdraaien	

2. Draai de naafmoer los.

1. Draai de bevestigingsmoer van de spoorstangkogel aan de naafdrager los.

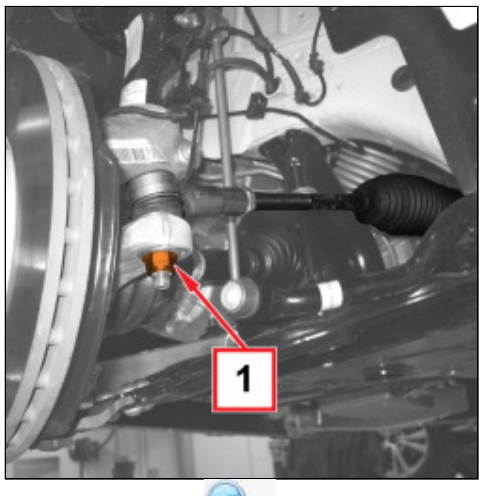

1. Maak de spoorstangkogel (1b) los van de naafdrager m.b.v. gereedschap (1a).

Gereedschap	Omschrijving	Functie	Geldigheid
1871000700	Trekker	Spoorstang van naafdrager lostrekken	

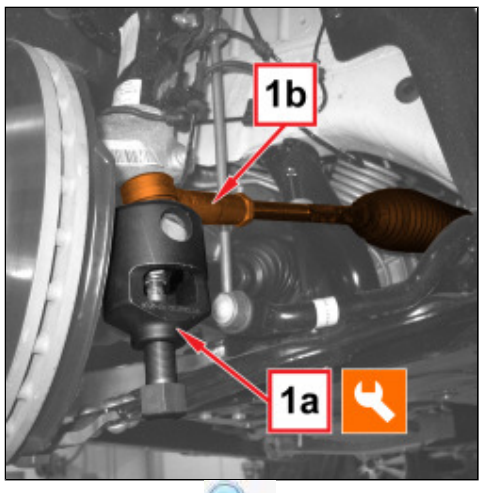

1. Draai de bevestigingsbout van de wieldraagarm aan de naafdrager los.

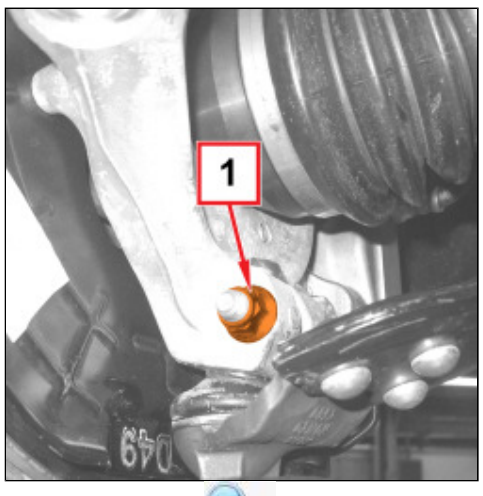

1. Draai de bevestigingsbouten van de remschijf aan de wielnaaf los.

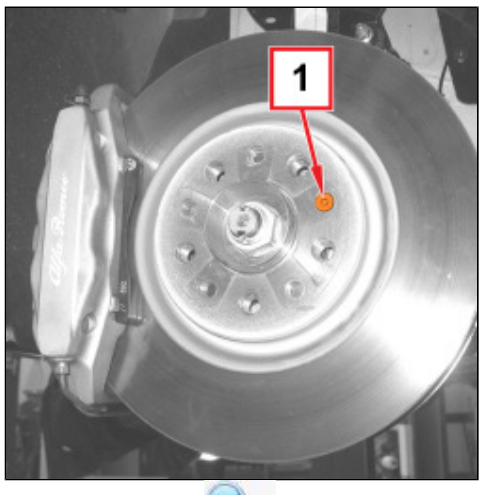

1. Trek m.b.v. het gereedschap de linker aandrijfas uit de voorwielnaaf en hang de naafdrager/schijfrem op veilige wijze tijdelijk op.

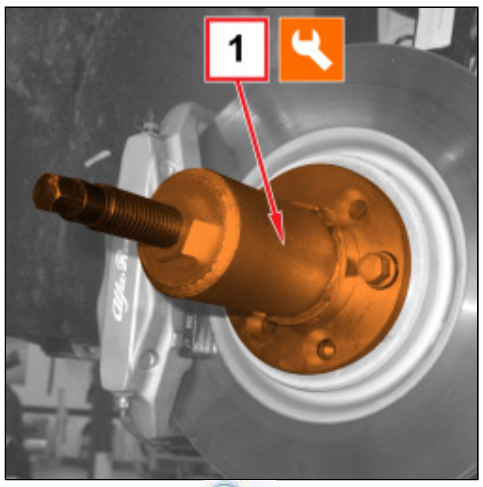

Gereedschap	Omschrijving	Functie	Geldigheid
2000001600	Trekker	Aandrijfas uit voorwielnaaf trekken	

1. Verwijder het gereedschap en draai de bevestigingsbouten van de remschijf aan de naaf met aanhaalmoment vast.

Component	Bevestiging	Ø	Waarde (daNm)	Geldigheid
Remschijf	Bout	M8	1.0 ÷ 1.5	

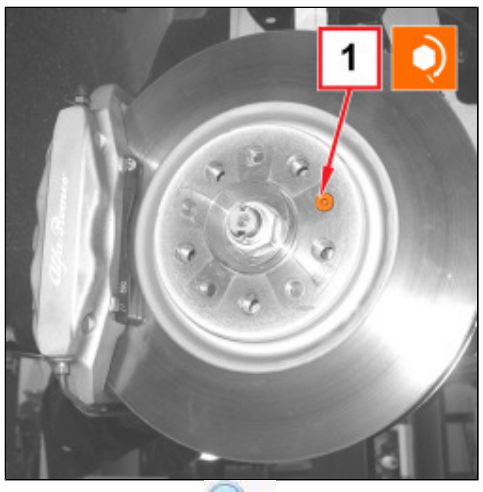

1. Maak de linker aandrijfas m.b.v. passend gereedschap los van het differentieel en verwijder de aandrijfas.

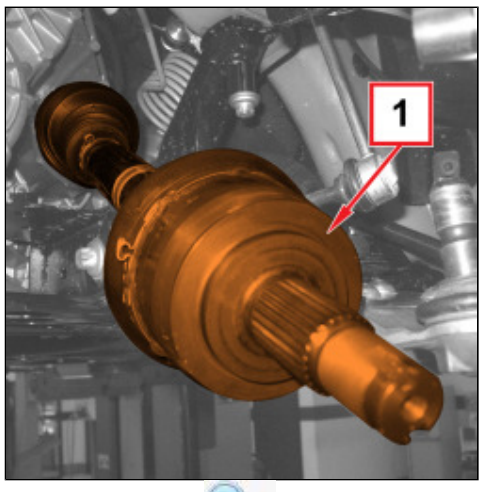

Inbouwen (Uitbouwen)

- Plaats de linker aandrijfas en sluit deze aan op het differentieel en op de wielnaaf.

1. Bevestig de spoorstangkogel aan de naafdrager en draai de nieuwe moer met aanhaalmoment vast.

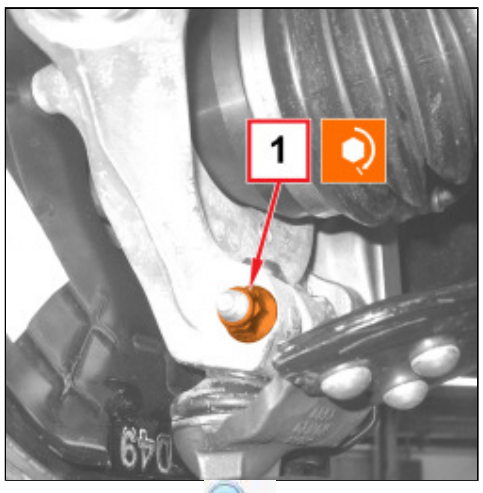

Component	Bevestiging	Ø	Waarde (daNm)	Geldigheid
Spoorstangkogel aan naafdrager	Moer (vervangen door nieuwe)	M10	3.6 ÷ 4.4	

1. Draai de nieuwe bevestigingsbout van de naafdrager aan de wieldraagarm met aanhaalmoment vast.

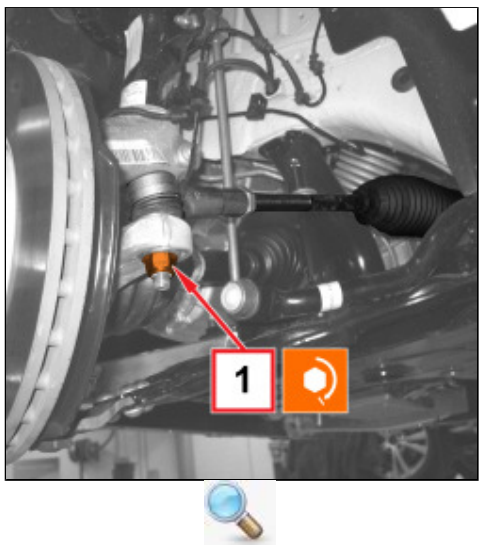

Component	Bevestiging	Ø	Waarde (daNm)	Geldigheid
Onderste wieldraagarm aan naafdrager	Bout/moer (vervangen door nieuwe)	M10	6.3 ÷ 7.7	

1. Monteer het gereedschap (1a) en draai de nieuwe naafmoer (1b) van de wielnaaf met aanhaalmoment vast.

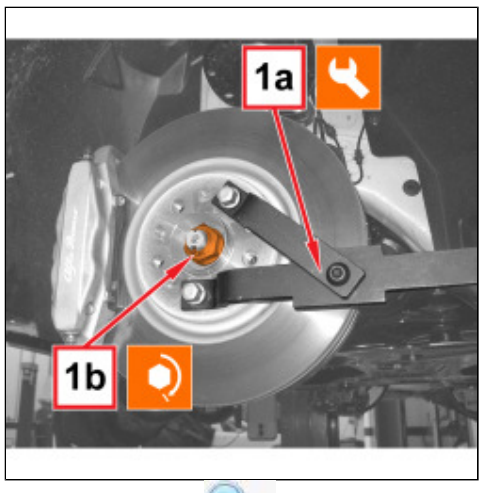

Gereedschap	Omschrijving	Functie	Geldigheid
1870815000	Blokkeerhulpstuk	Bevestigingsmoer van aandrijfas aan voorwielnaaf los-/vastdraaien	

Component	Bevestiging	Ø	Waarde (daNm)	Geldigheid
Voorwielnaaf	Moer (vervangen door nieuwe)	M24	6.6 ÷ 7.3 + 62° +/- 2°	

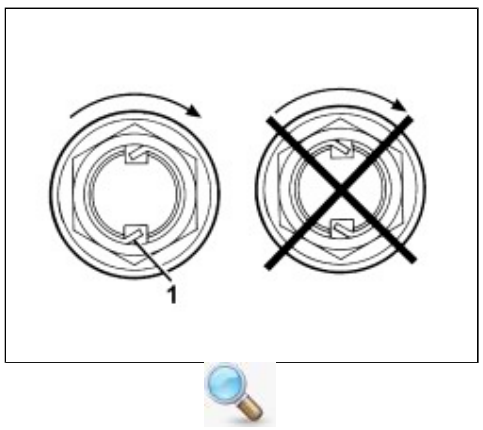

1. Borg de naafmoer op de aandrijfas zoals hierna is aangegeven.

Bew. 0010T40 OLIE HANDGESCHAKELDE BAK - VERV.

Bew. 7055B65 STOFPLAAT MOTORRUIMTE IN LINKER VOORWIELKUIP - U.I.

Bew. 7055B54 BESCHERMING/AFDEKKING ONDER MOTORRUIMTE - U.I.

Bew. 4450B02 VOORWIEL LINKS - U.I.

- Verwijder de auto van de hefbrug.